ՊԱՏԻ ՓՈՎԱԾՔ «Ա» ԱՌԱՆՑՔՈՎ Մ 1 : 100

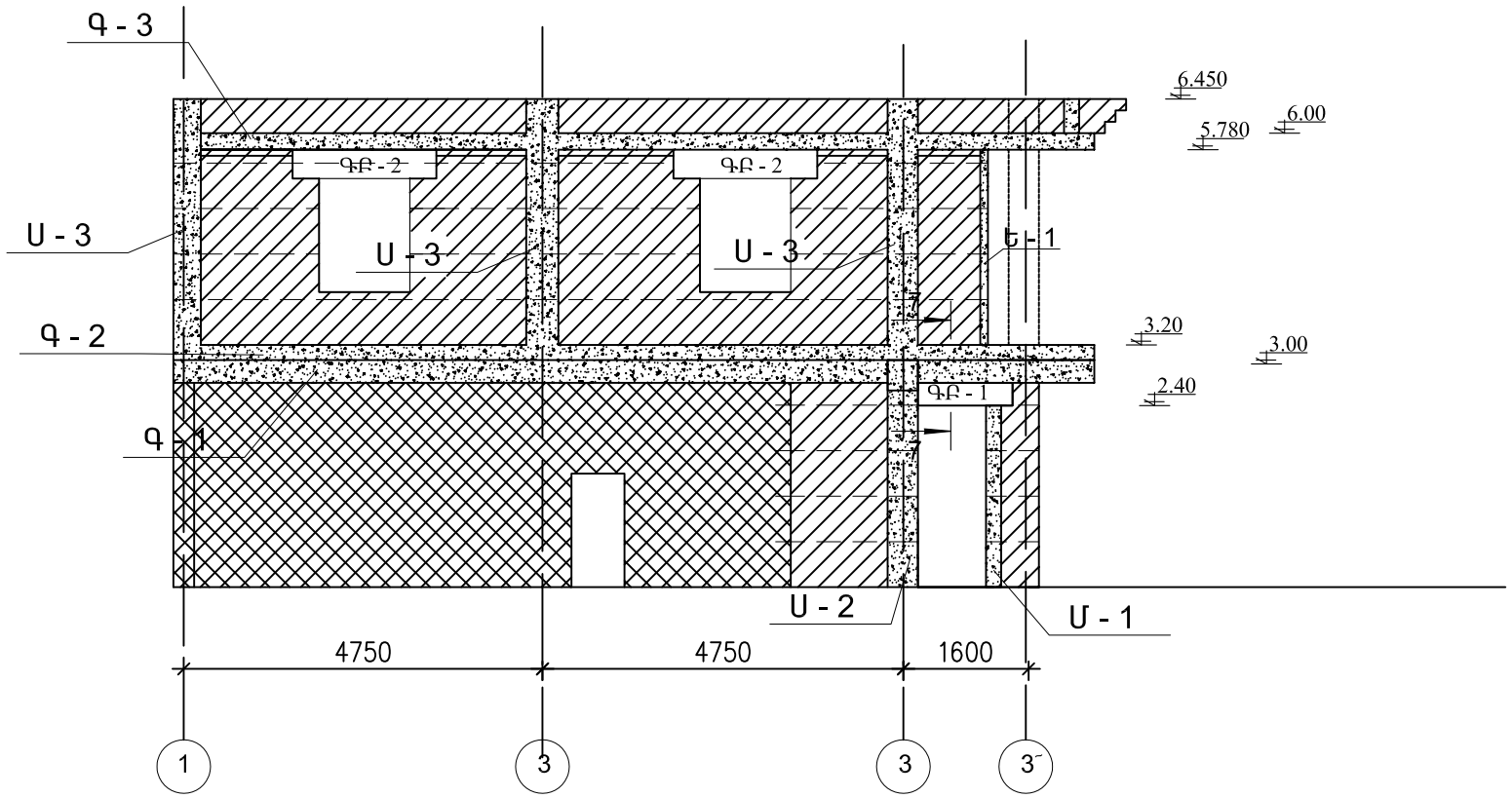

ՊԱՏԻ ՓՈՎԱԾՔ «3՝» ԱՌԱՆՑՔՈՎ Մ 1 : 100

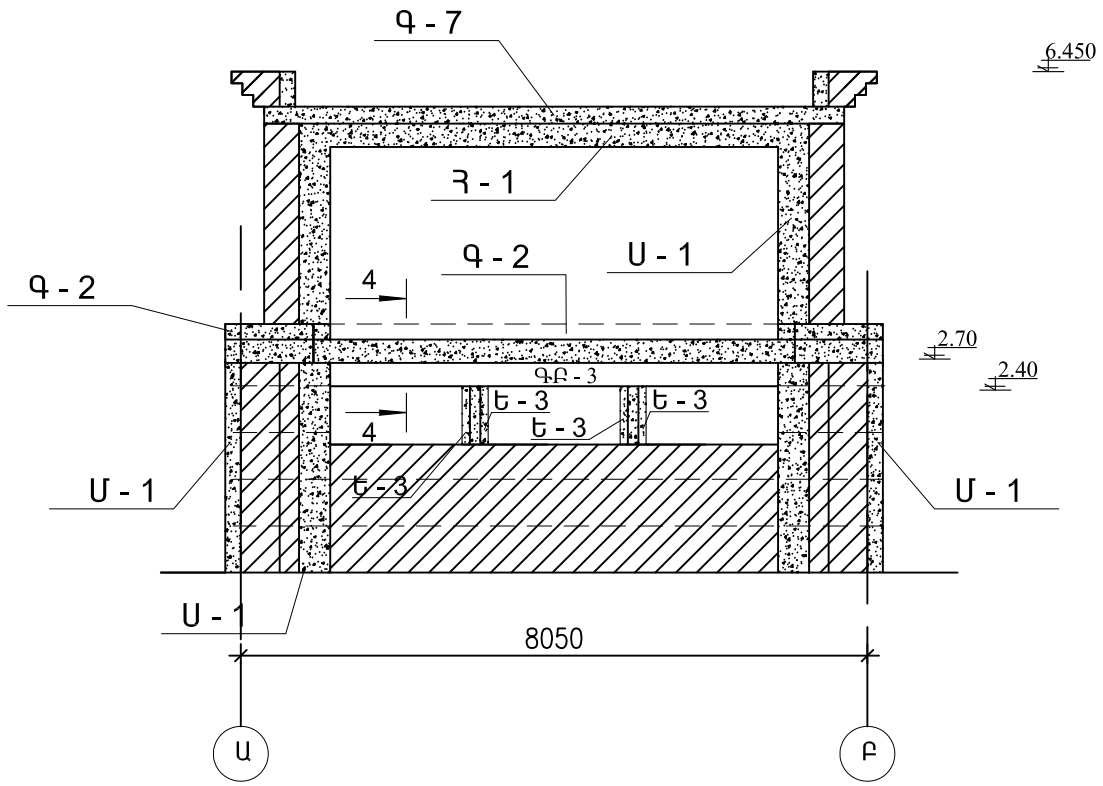

ՊԱՏԻ ՓՈՎԱԾՔ «Բ» ԱՌԱՆՑՔՈՎ Մ 1 : 100

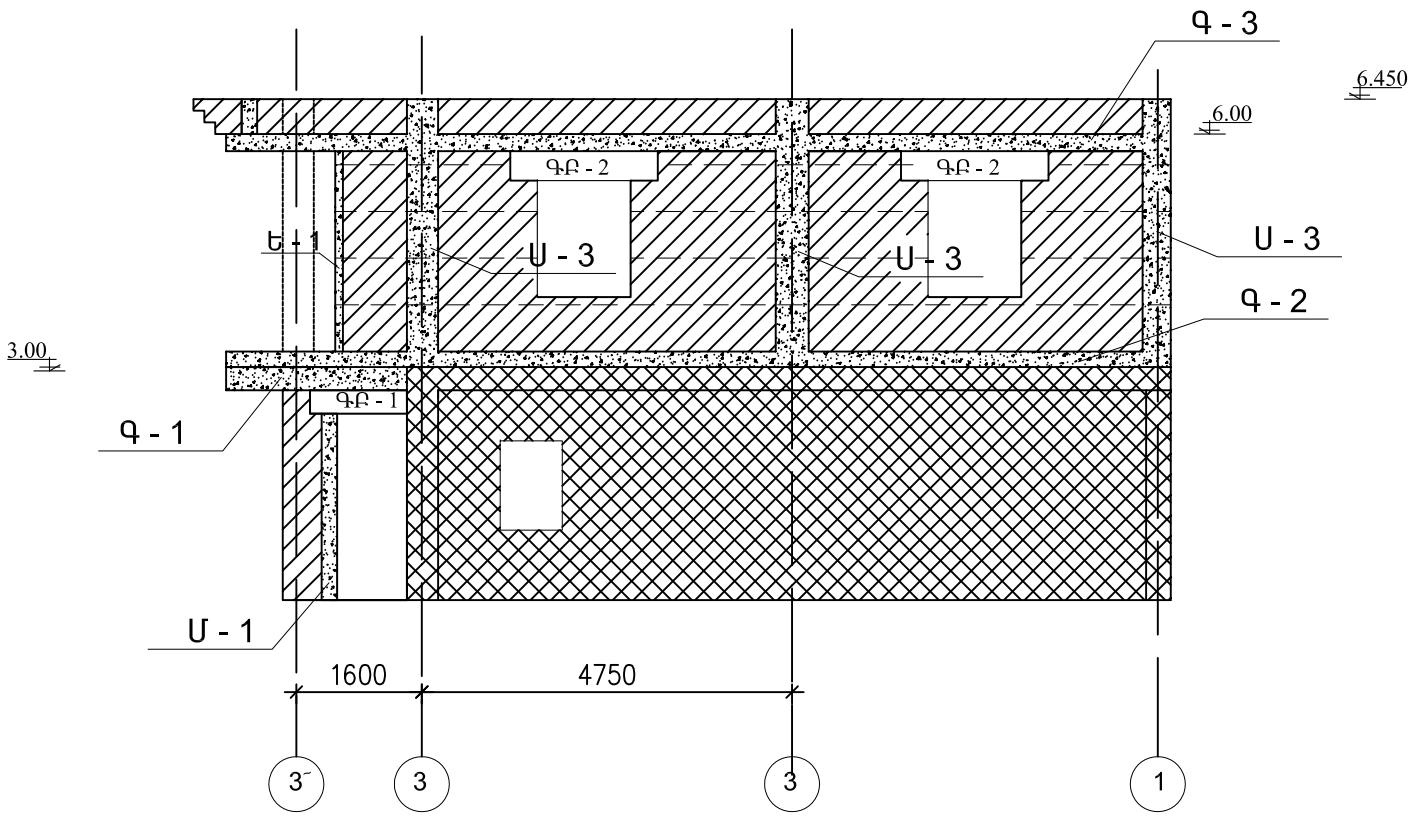

Ե/ԲԵՏՈՆԵ □□□□□ □ - 2

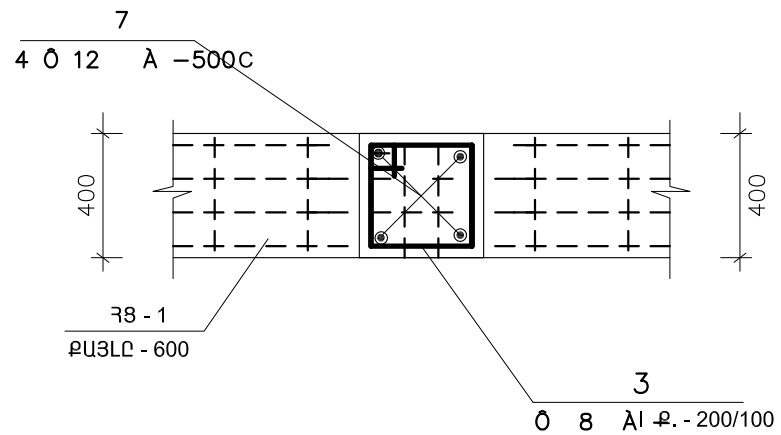

ԾԱՆՈԹՈՒԹՅՈՒՆ

- ԳՈՅՈՒԹՅՈՒՆ ՈՒՆԵՑՈՂ ՊԱՏ

ՏՆՕՐԵՆ	Թ. ԳԱՓՈՅԱՆ		«ՀՀ □□□ □□□ □□□□□□ □ □□□□ □□ □□ □□» □□□ □□□ □□□